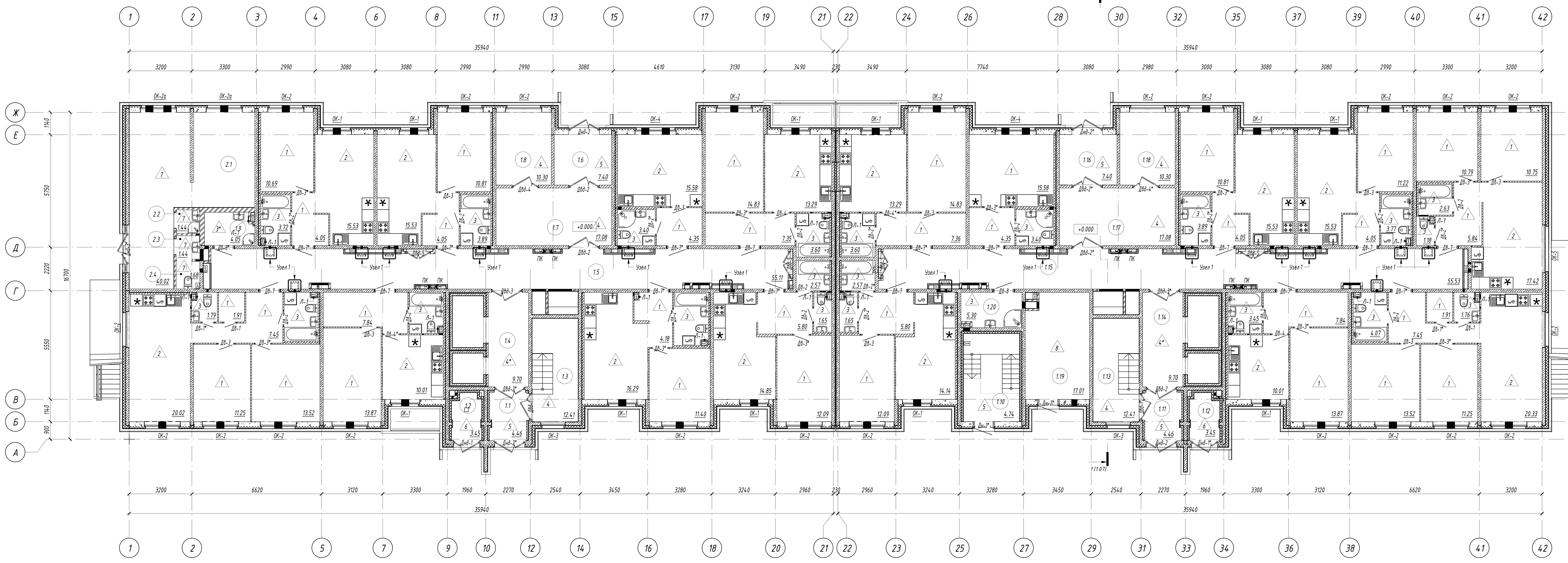

Спецификация элементов заполнения оконных проемов первого этажа

Марка	Обозначение	Наименование	Кол-во, шт.	Примечание
ОК-1	ГОСТ 30674-99	ОП Г1 1550-1500 (4М1-14-4М1-14-4М1)	11	
ОК-2	ГОСТ 30674-99	ОП Г1 1550-1840 (4М1-14-4М1-14-4М1)	23	
ОК-2а	ГОСТ 24866-2014	СПО 1550-1840 (4М1-24Аг-4И)	2	
ОК-3	ГОСТ 24866-2014	СПО 1550-1250 (4М1-24Аг-4И)	2	
ОК-4	ГОСТ 30674-99	ОП Г1 1550-2100 (4М1-14-4М1-14-4М1)	2	
ОК-5	ГОСТ 30674-99	ОП Г1 1550-2450 (4М1-14-4М1-14-4М1)	1	

Спецификация элементов заполнения дверных проемов первого этажа

Марка	Обозначение	Наименование	Кол-во, шт.	Примечание
Дв-1	по ГОСТ 6629-88	ДГ 710-2100	2	Д-Г-33-П, см.п.п.12
Дв-1*	по ГОСТ 6629-88	ДГ 710-2100	2	Д-Г-33-П, см.п.п.12
Дв-2	по ГОСТ 6629-88	ДГ 810-2100	9	Д-Г-33-П, см.п.п.12
Дв-2*	по ГОСТ 6629-88	ДГ 810-2100	10	Д-Г-33-П, см.п.п.12
Дв-3	по ГОСТ 6629-88	ДГ 910-2100	9	Д-Г
Дв-3*	по ГОСТ 6629-88	ДГ 910-2100	10	Д-Г
Дв-4	по ГОСТ 6629-88	ДО 910-2100	2	Д-О
Дв-4*	по ГОСТ 6629-88	ДО 910-2100	2	Д-О
Дв-7	по ГОСТ 31173-2016	ДСВ 1110-2100	7	М-У-УПП14, см.п.п.8
Дв-7*	по ГОСТ 31173-2016	ДСВ 1110-2100	9	М-У-УПП14, см.п.п.8
Дв-8	по ГОСТ Р 57327-2016	ДПС 1110-2100	1	М-ЗМ-EI30
Дв-8*	по ГОСТ Р 57327-2016	ДПС 1110-2100	1	М-ЗМ-EI30
Двд-1	по ГОСТ Р 57327-2016	ДПСО 1350-2100	1	М-ОА-УПП14-EI60-ПС
Двд-1*	по ГОСТ Р 57327-2016	ДПСО 1350-2100	1	М-ОА-УПП14-EI60-ПС
Двд-2	Индивидуальное изготовление	ДСВ 1550-2100	3	см. п.п.9 и АР5
Двд-2*	Индивидуальное изготовление	ДСВ 1550-2100	3	см. п.п.9 и АР5
Двд-3	по ГОСТ Р 57327-2016	ДПСО 1550-2100	1	М-ОА-УПП14-EIS60-ПС5
Двд-3*	по ГОСТ Р 57327-2016	ДПСО 1550-2100	1	М-ОА-УПП14-EIS60-ПС5
Двд-4	Индивидуальное изготовление	ДСВ 1350-2100	1	см. п.п.9 и АР5
Двд-4*	Индивидуальное изготовление	ДСВ 1350-2100	1	см. п.п.9 и АР5
Двд-5	по ГОСТ 31173-2016	ДСВ 1240-1200	4	М-ЗМ, см.п.п.13
Дн-1*	по ГОСТ 31173-2016	ДСН 1110-2100	1	М-ЗМ-У-УПП
Дн-2*	по ГОСТ Р 57327-2016	ДПС 1110-2100	1	М-ЗМ-У-УПП-EI30
Днд-1	по ГОСТ 31173-2016	ДСН 1350-2100	1	М-Зэ-У-УПП-ПС, см.п.п.11
Днд-1*	по ГОСТ 31173-2016	ДСН 1350-2100	1	М-Зэ-У-УПП-ПС, см.п.п.11
Днд-2	Индивидуальное изготовление	Входная группа	2	см. п.п.10 и АР5
Днд-2*	Индивидуальное изготовление	Входная группа	2	см. п.п.10 и АР5
Днд-3*	Индивидуальное изготовление	Входная группа	1	см. п.п.10 и АР5

Экспликация помещений 1 этажа

Номер пом.	Наименование	Площадь	Кат. помещения
1.1	Тамбур 1	4.46 м²	
1.2	Мусоросборная камера 1	3.45 м²	
1.3	ЛК 1	12.41 м²	
1.4	Лифтовой холл 1	9.70 м²	
1.5	Коридор 1	55.11 м²	
1.6	Тамбур	7.40 м²	
1.7	Вестибюль	17.08 м²	
1.8	Колясочная	10.30 м²	
1.9	ПУИ	4.05 м²	В4
1.10	ЛК в подвал	4.74 м²	
1.11	Тамбур 2	4.46 м²	
1.12	Мусоросборная камера 2	3.45 м²	
1.13	ЛК 2	12.41 м²	
1.14	Лифтовой холл 2	9.70 м²	
1.15	Коридор 2	55.53 м²	
1.16	Тамбур	7.40 м²	
1.17	Вестибюль	17.08 м²	
1.18	Колясочная	10.30 м²	
1.19	ГРЩ	17.01 м²	
1.20	ПУИ	5.30 м²	В4
2.1	Коммерческое помещение	40.02 м²	
2.2	ПУИ	1.44 м²	В4
2.3	Тамбур уборной	1.44 м²	
2.4	Уборная	1.68 м²	

Ведомость материалов зашивок первого этажа

Наименование	Площадь, м2
Зашивка листом Аквапанель типа "Кнауф" (1 слой)	6.59
Металлический каркас (50мм) с зашивкой листом ГКЛВ (1 слой)	107.72
Металлический каркас (100мм) с минераловатным утеплителем, с зашивкой листом Аквапанель типа "Кнауф" (1 слой)	95.97

1

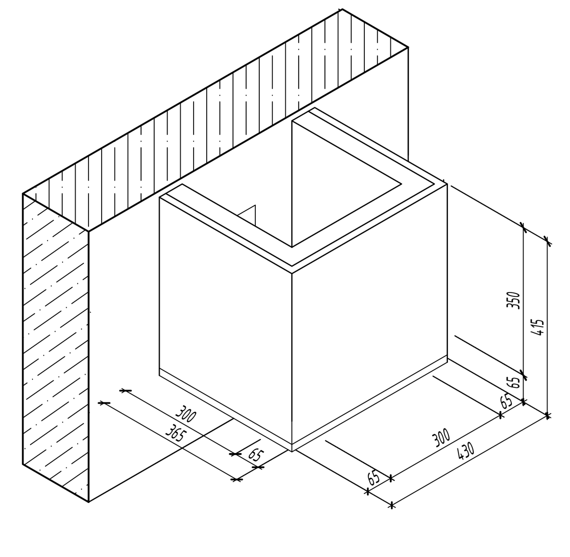

Условные обозначения:

- 0.1 –Номер помещения этажа в экспликации
- +0.000 – Отметка уровня пола
- 1 – Марка типов полов
- – Керамический кирпич
- – Монолитный ж/б
- – Блок гипсовый стеновой
- – Камень бетонный стеновой
- – Утеплитель
- – Блоки газобетонные
- – Гипсокартонная перегородка на металлическом каркасе
- Двд-2 Дв-1 – Марка типов внутренних дверей
- Днд-1 Дн-1 – Марка типов наружных дверей
- ОК-2 – Марка типов окон
- Л-1 – Марка ревизионного лючка
- ПК – Пожарный кран (См. раздел ВК)
- – Место подключения вентканалов

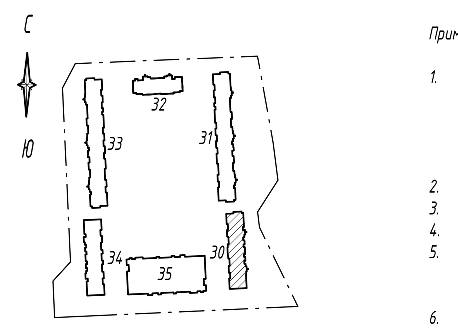

Примечания:

1. Данный лист смотреть совместно с л.л.:
   - Общие данные см. л. 2.01;
   - Кладочные планы см.АР1.
   - Разрез см. л. АР1 ;
   - Приямки и узлы по цоколю, см. АР5;
2. Керамогранит с противоскользящей поверхностью R11/12 - цвет подобрать в соответствии с альбомом АИ.
3. Спецификацию элементов заполнения дверных проемов см. с листами 2.09 и 2.10
4. Спецификацию элементов заполнения оконных проемов см. с листами 2.07 и 2.08
5. Внутриквартирные ревизионные лючки с/у и ванн размером 300х400(h), отм. +1.000 от уровня ч.п. выполнить в зашивке инженерных сетей, согласно рекомендациям "Lifestyle".
   Количество ревизионных лючков на первом этаже - 16 шт.
6. Установить ревизионные лючки в обстройках помещений МОП в соответствии с разделами ОВ, ВК, ЭО, СС

Экспликация полов первого этажа

Марка пола	Помещения	Схема пола	Наименование элементов пола	Площадь, м2	Периметр, п.м.	Примечание
1	Жилые комнаты, прихожие, кладовые		1. Покрытие - ламинат 32 класса (8мм) с подложкой ППЭ (2мм) -10мм 2. Выравнивающий слой - полимерцементный ровнитель - 5мм 3. Стяжка - фиброцементная М150, 1800кг/м3 (с дополнительным армированием мет.сеткой из Ф4 Вр1 яч. 100х100мм), обеспыливание ПВХ пропиткой - 45мм 4. Пленка ПЭТ 200мкм с проклейкой швов 5. МВП - Rockwool Флор Баттс, 125кг/м3 - 100мм	319.80	441.91	Плинтус пластиковый По периметру - акустический шов из НПЭ , толщ. 10мм
2	Комнаты студий, кухни, кухни-гостиные		1. Покрытие - ламинат 32 класса влагостойкий (8мм) с подложкой ППЭ (2мм) -10мм 2. Выравнивающий слой - полимерцементный ровнитель - 5мм 3. Стяжка - фиброцементная М150, 1800кг/м3 (с дополнительным армированием мет.сеткой из Ф4 Вр1 яч. 100х100мм), обеспыливание ПВХ пропиткой - 45мм 4. Пленка ПЭТ 200мкм с проклейкой швов 5. МВП - Rockwool Флор Баттс, 125кг/м3 - 100мм	227.34	247.22	Плинтус пластиковый По периметру - акустический шов из НПЭ , толщ. 10мм
3	Ванные, су		1. Покрытие - плитка керамическая напольная (8мм) на влагостойком клее (5мм) - 13мм 2. Стяжка - фиброцементная М150, 1800кг/м3, обеспыливание пропиткой Протексил - 45мм 3. Тепло-звукоизоляция Пенополистирол XPS Carbon Prof 300 или аналог - 100мм 4. Гидроизоляция обмазочная эластичная (завести на стену на высоту 200мм) - 2мм	69.96	159.82	По периметру - акустический шов из НПЭ , толщ. 10мм
3*	ПУИ		1. Покрытие - плитка керамическая напольная (8мм) на влагостойком клее (5мм) - 13мм 2. Стяжка - фиброцементная М150, 1800кг/м3, обеспыливание пропиткой Протексил - 45мм 3. Тепло-звукоизоляция Пенополистирол XPS Carbon Prof 300 или аналог - 100мм 4. Керамзитовый гравий с y=600кг/м3, стабилизированный цементным молочком -250мм 5. Гидроизоляция обмазочная эластичная (завести на стену на высоту 200мм) - 2мм	4.05	8.42	По периметру - акустический шов из НПЭ , толщ. 10мм
4	МОП (коридоры, вестибюли)		1. Покрытие - керамогранит Керама Марацци Безана серый со структурированной поверхностью на влагостойком клею - 15мм 2. Стяжка - фиброцементная М150, 1800кг/м3, (с дополнительным армированием мет.сеткой из Ф4 Вр1 яч. 100х100мм) -55мм 3. Пленка ПЭТ 200мкм с проклейкой швов 4. МВП - Rockwool Флор Баттс, 125кг/м3 - 90мм	189.48	229.69	Плинтус из керамогранита, h=100мм. По периметру - акустический шов из НПЭ , толщ. 10мм
4*	МОП (лифтовые холлы)		1. Покрытие - керамогранит Керама Марацци Порфидо (4 оттенка)со структурированной поверхностью на влагостойком клею - 15мм 2. Стяжка - фиброцементная М150, 1800кг/м3, (с дополнительным армированием мет.сеткой из Ф4 Вр1 яч. 100х100мм) -55мм 3. Пленка ПЭТ 200мкм с проклейкой швов 4. МВП - Rockwool Флор Баттс, 125кг/м3 - 90мм	19.39	27.28	Плинтус из керамогранита, h=100мм. По периметру - акустический шов из НПЭ , толщ. 10мм
5	МОП (входные тамбуры), ЛК в подвал		1. Покрытие - керамогранит с противоскользящей поверхностью R11/12 (10мм) на влагостойком клею (5мм) см. прим.п.2 - 15мм 2. Стяжка - фиброцементная М150, 1800кг/м3, - 55мм 3. Тепло-звукоизоляция Пенополистирол XPS Carbon Prof 300 или аналог - 90мм	30.65	52.44	Плинтус из керамогранита, h=100мм.
6	Мусоросборная камера		1. Покрытие - технический керамогранит (10мм) на влагостойком клею (5мм) - 15мм 2. Стяжка - фиброцементная М150, 1800кг/м3, по уклону 1% - 40-95мм 3. Тепло-звукоизоляция Пенополистирол XPS Carbon Prof 300 или аналог - 50мм	7.18	18.53	По периметру - акустический шов из НПЭ , толщ. 30мм
7	Встроенные помещения общественного назначения		1. Покрытие - выполняется владельцем помещения - 10мм 2. Стяжка - фиброцементная М150, 1800кг/м3, полусухим способом (с дополнительным армированием мет.сеткой из Ф4 Вр1 яч. 100х100мм), обеспыливание упрочняющей ПВХ пропиткой - 50мм 3. Пленка ПЭТ 200мкм с проклейкой швов 4. МВП - Rockwool Флор Баттс, 125кг/м3 - 100мм	44.86	53.18	По периметру - акустический шов из НПЭ , толщ. 10мм
8	ГРЩ		1. Покрытие - пропитка бетонной поверхности упрочняющим полимерным составом "Протексил" или аналог 2. Стяжка - фиброцементная М150, 1800кг/м3 полусухим способом -60мм 3. Тепло-звукоизоляция Пенополистирол XPS Carbon Prof 300 или аналог - 100мм	17.24	17.80	По периметру - акустический шов из НПЭ , толщ. 30мм
9	Площадки ЛК		1. Покрытие - пропитка бетонной поверхности упрочняющим литиево-полимерным составом NanoSeal, "Протексил" или аналог 2. Стяжка - фиброцементная М150, 1800кг/м3 полусухим способом - 40мм	4.35	13.40	

Изм.	Кол. уч.	Лист	№ док.	Подпись	Дата
Разработал		Васильев			01.2021
Проверил		Ковалева			01.2021
ГАП		Явруян			01.2021
Н.Контроль		Степанов			01.2021

25/09/20-30- АР2

Ленинградская область, Всеволожский муниципальный район, Бугровское сельское поселение, массив Центральное, кадастровый номер земельного участка 47:07:0713003:916

Этап строительства 1. Многоквартирный жилой дом стр. поз N30.

Стадия	Лист	Листов
Р	2.03	

Маркировочный план 1 этажа

PROXIMA ARCHITECTS

Формат

Согласовано

Взам. инв. №

Подп. и дата

Инв. № подл.

20.04.2021 16:20:47